DEMOLITION HAND DH30

The way we move the future

GDM®
EARTH MOVING MACHINES

CERNITA TOTALE DI UN'AUTO IN SOLI 20 MINUTI

VELOCITÀ ED EFFICIENZA A NORMA DI LEGGE

DH30 si presenta come uno strumento formidabile, capace di effettuare le complesse operazioni di rimozione e separazione delle **parti recuperabili destinate al riciclo** in modo rapido, efficace e in totale sicurezza.

DH30 può essere montata su **macchine nuove o già in possesso**, con portata compresa fra i **140 e i 400 q.li.**

Un veicolo risulta potenzialmente recuperabile, nelle sue componenti, **per più del 95% del suo peso**, nel pieno rispetto della **direttiva 2000/53/CE (direttiva ELV)** sui veicoli fuori uso. Nell'ambito di questa direttiva, per tutti gli operatori del settore, DH30 integra un'attrezzatura dedicata, capace di incrementare in modo considerevole la velocità e la quantità del lavoro svolto. Questa macchina facilita enormemente le operazioni di **recupero dei pezzi** di ricambio reimpiegabili nel mercato dell'usato, nonché la **selezione dei rifiuti non pericolosi** (plastiche, pneumatici fuori uso, ecc.) destinati al **riciclaggio e al recupero**.

DATI TECNICI E DIMENSIONI

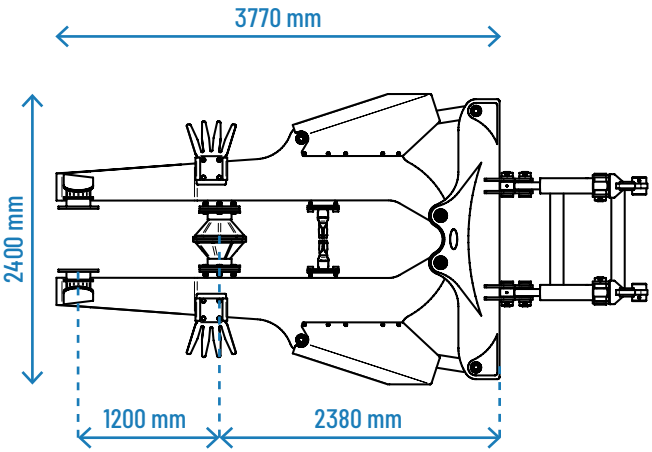

MANO BASSA CHIUSA
(massimo ingombro di trasporto)

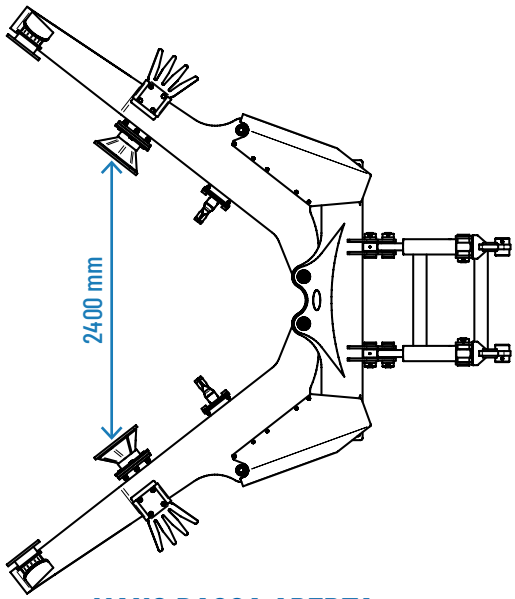

MANO BASSA APERTA

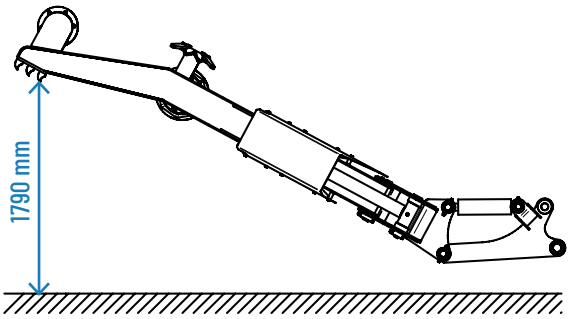

MANO ALTA CHIUSA

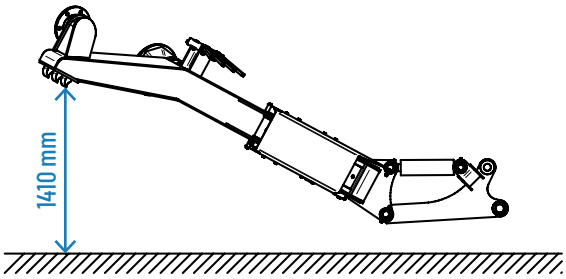

MANO ALTA APERTA

I PUNTI DI FORZA DH30

- **VERNICIATURA CUSTOMIZZATA**
- **COMPATIBILE CON MACCHINE DA 140 a 400 Q.LI**
- **CERNITA DI 20 AUTO AL GIORNO CON UN SOLO OPERATORE**
- **OPERATIVITÀ E CONDUZIONE FACILITATE**

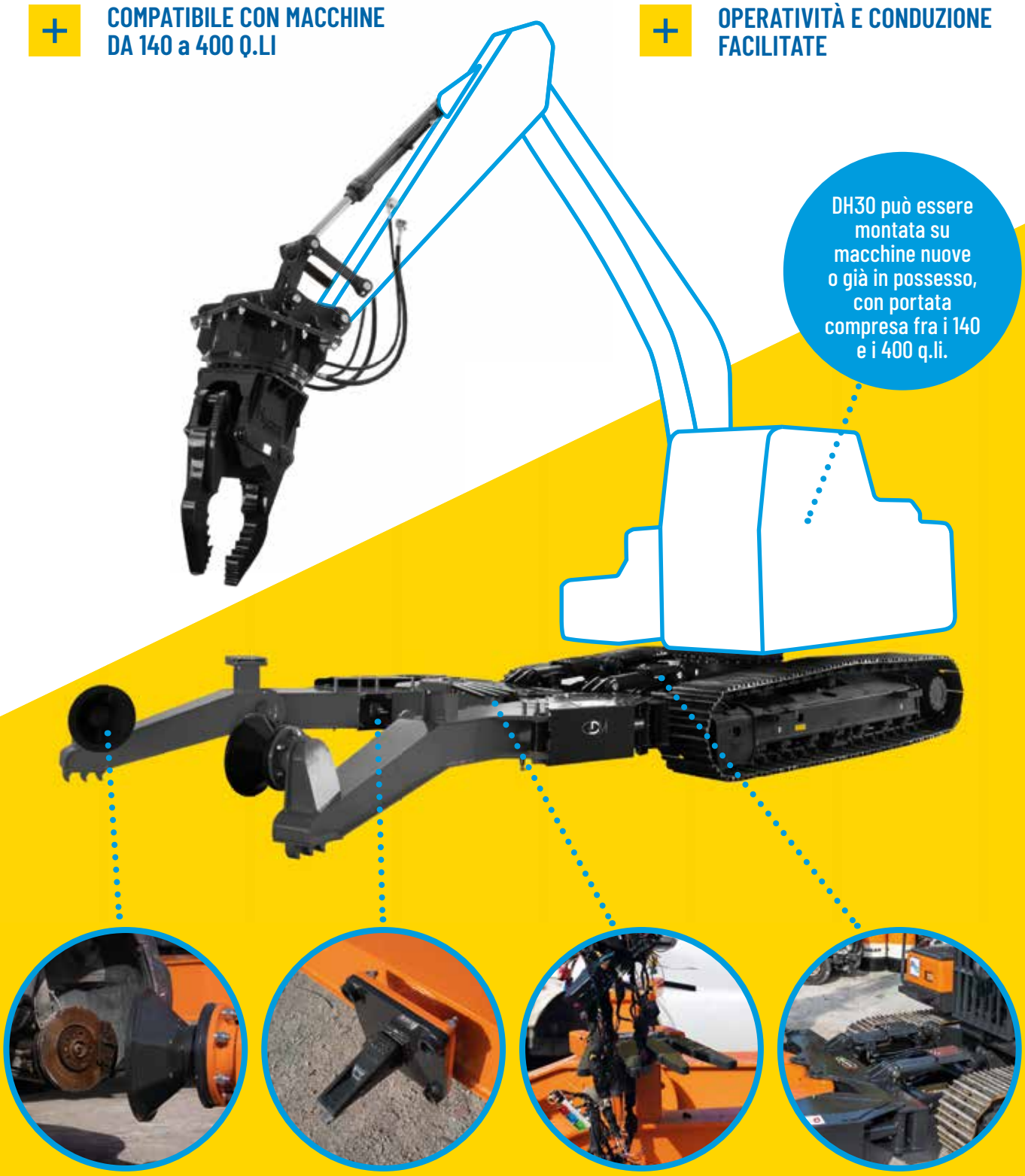

THE WAY WE MOVE THE FUTURE

febbraio 2023 - www.agenziaimage.com

DH30 in azione!

SERVIZI DI MANUTENZIONE,
TRASFORMAZIONE E RIPARAZIONE

GDM snc Traversa San Gervasio 2/1 Bagnacavallo (RA), Italy +39 0545 936016 info@gdmsnc.com **gdmsnc.com**